資料２（対策本部の組織）

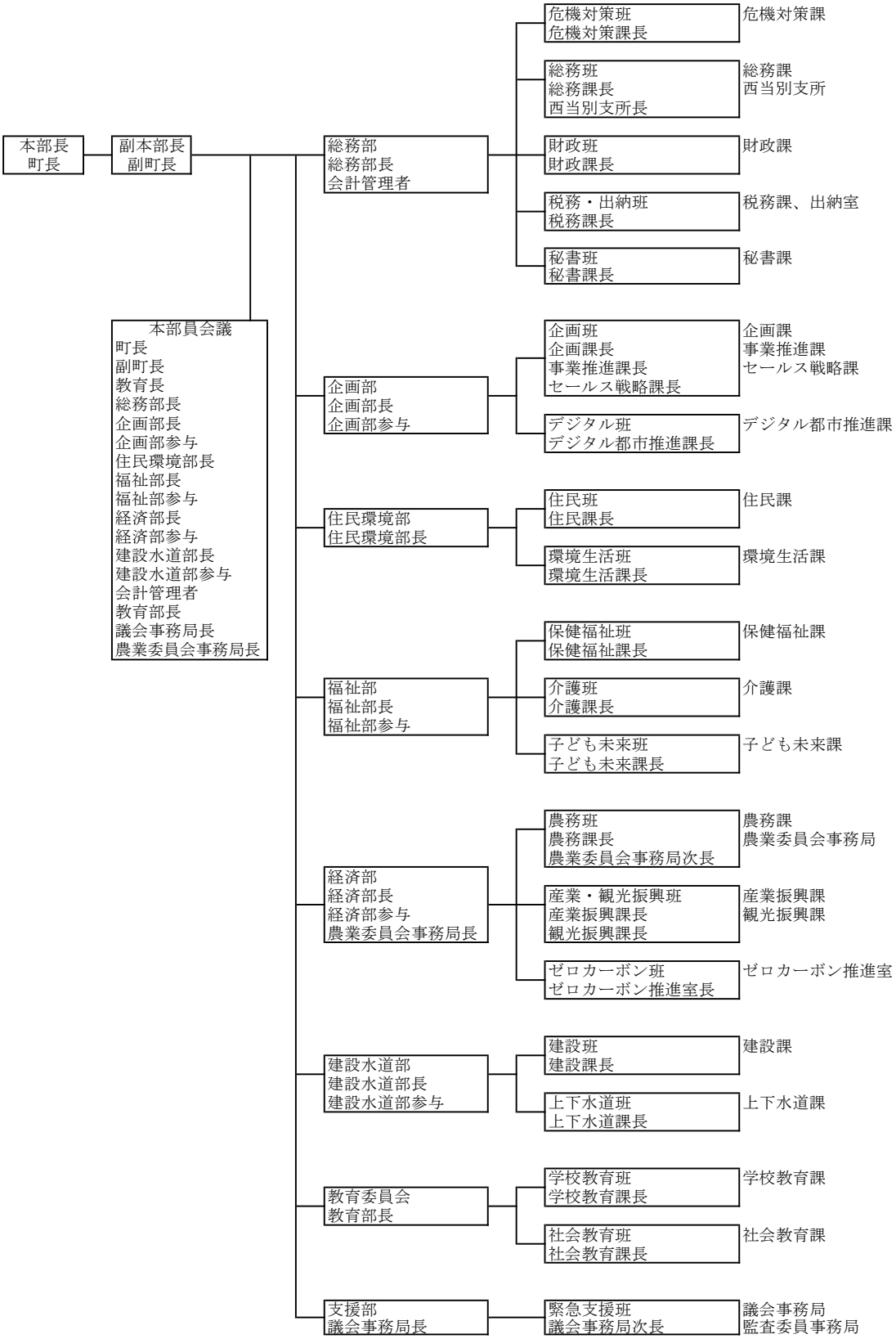
本部長
町長
副本部長
副町長
本部員会議
町長
副町長
教育長
総務部長
企画部長
企画部参与
住民環境部長
福祉部長
福祉部参与
経済部長
経済部参与
建設水道部長
建設水道部参与
会計管理者
教育部長
議会事務局長
農業委員会事務局長
総務部
総務部長
会計管理者
危機対策班
危機対策課長
危機対策課
総務班
総務課長
西当別支所長
総務課
西当別支所
財政班
財政課長
財政課
税務・出納班
税務課長
税務課、出納室
秘書班
秘書課長
秘書課
企画部
企画部長
企画部参与
企画班
企画課長
事業推進課長
セールス戦略課長
企画課
事業推進課
セールス戦略課
デジタル班
デジタル都市推進課長
デジタル都市推進課
住民環境部
住民環境部長
住民班
住民課長
住民課
環境生活班
環境生活課長
環境生活課
福祉部
福祉部長
福祉部参与
保健福祉班
保健福祉課長
保健福祉課
介護班
介護課長
介護課
子ども未来班
子ども未来課長
子ども未来課
経済部
経済部長
経済部参与
農業委員会事務局長
農務班
農務課長
農業委員会事務局次長
農務課
農業委員会事務局
産業・観光振興班
産業振興課長
観光振興課長
産業振興課
観光振興課
ゼロカーボン班
ゼロカーボン推進室長
ゼロカーボン推進室
建設水道部
建設水道部長
建設水道部参与
建設班
建設課長
建設課
上下水道班
上下水道課長
上下水道課
教育委員会
教育部長
学校教育班
学校教育課長
学校教育課
社会教育班
社会教育課長
社会教育課
支援部
議会事務局長
緊急支援班
議会事務局次長
議会事務局
監査委員事務局